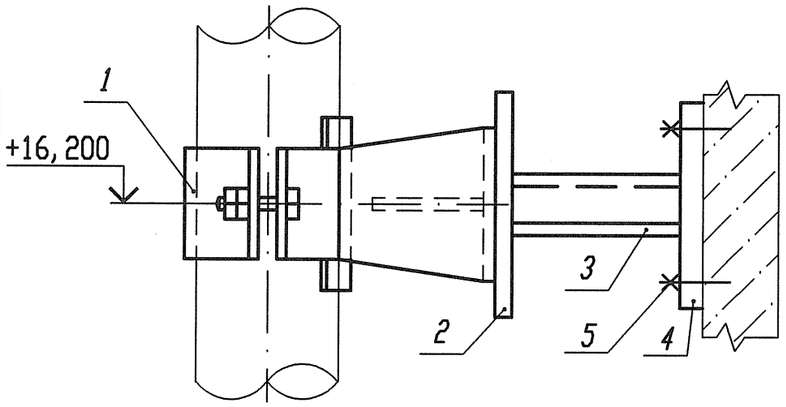

Деталь поз. 4

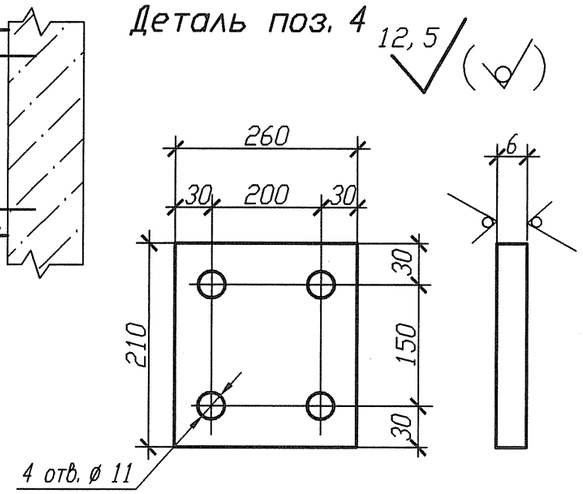

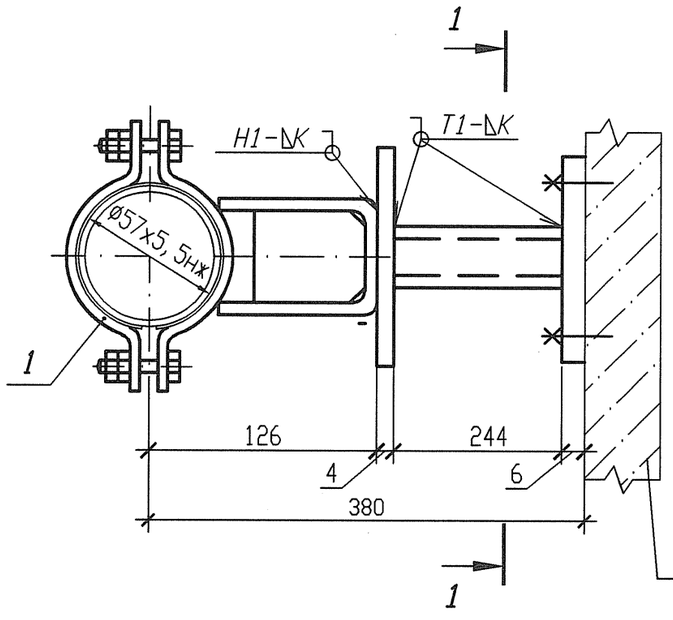

Разрез 1-1

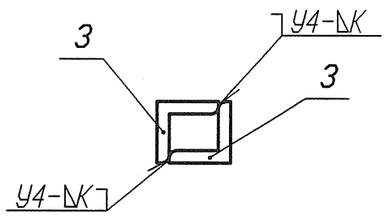

Смотри строительные чертежи
R3. 01114. 1. 0. 21

Спецификация деталей

Поз.	Обозначение	Наименование	Кол.	Материал	Масса, кг ед.	Масса, кг общ.	Приме-чание
1	18-512. 000-11	Опора 57	1	Сборный	1, 551	1, 551	
2	ГОСТ 19903-74	Лист Б-ПН 4х100х150	1	Ст 3 сп 5-св ГОСТ 14637-89	0, 471	0, 471	
3	ГОСТ 8509-93	Уголок В- 50х50х5 l=244	2	Ст 3 пс 2-св ГОСТ 535-2005	0, 91988	1, 83976	
4	По настоящему чертежу ГОСТ 19903-74	Лист Б-ПН 6х210х260	1	Ст 3 сп 5-св ГОСТ 14637-89	2, 5717	2, 5717	
5	ГОСТ 28778-90	БСР 10х100 У3	4	Сборный	0, 0906	0, 3624	
	ГОСТ 2246-70	Проволока		СВ-04Х19Н11М3		-	
	ГОСТ 9467-75	Электроды		УОНИИ 13/45		-	
				Итого:			6, 7959

1 Привязку опоры смотри 3ТС10Z07.
2 Сварку производить по ГОСТ 5264-80.
3 Отметка трубопровода подлежит уточнению в соответствии с уклоном трубопровода.
4 Катет шва (К) принять по наименьшей толщине свариваемых деталей.
5 Изготовить один комплект.

АРХИВНЫЙ ЭКЗЕМПЛЯР

Номер опоры	Рабочее состояние						Холодное состояние						Сейсмическое состояние					
	Усилия, кН			Моменты, кН м			Усилия, кН			Моменты, кН м			Усилия , кН			Моменты, кН м		
	Px	Py	Pz	Mx	My	Mz	Px	Py	Pz	Mx	My	Mz	Px	Py	Pz	Mx	My	Mz
3ТС10У020	-0, 597	0, 086	-0, 921	0	0	0	-0, 022	0, 018	-0, 323	0	0	0	0, 046	0, 044	0, 034	0	0	0

Изм.	Кол. уч.	Лист	Nдок.	Подпись	Дата
Инж. 2к.		Сидоренко			17.05
Пров. инж. 2к.		Случевская			17.05
Пров. вед. инж.		Махотина			17.05
Нач. гр.		Хубрев			17.05
Н. контр.		Красноярова			22.05

Инв. N подл. R3. 03733. 1. 0. 13
Лист 143

R3. ТС10. 3012. 013. 01. 00. 020

Ростовская АЭС Блок 3

Реакторное отделение
Герметичная часть
Трубопроводы байпасной очистки воды I контура
Рр больше 2. 2 МПа

Стадия	Лист	Листов
Р	1	1

Опора неподвижная
3ТС10У020

ОАО "НИАЭП" 2012

Взам. инв. N
Подп. и дата
Инв. N подл. R3. 03733. 1. 0. 13

Формат А3
Формат А3